AKB 4010 IX

Einbau-Backofen mit Display (65 l)

Betriebsarten

A

TOP 4

- *Multifunktions-Umluftbackofen mit 5 Funktionen*
- *Elektronik-Uhr mit Touch-Control*
- *Versenkbare Bedienknebel*
- *Auftau-Funktion*

EDELSTAHL

AKB 4010 IX
EAN 80 03437 93894 8

REGELUNG UND BETRIEBSARTEN

- *Multifunktions-Umluftbackofen mit 5 Funktionen*
- *Elektronik-Uhr mit Touch-Control*

FUNKTION

- *Auftau-Funktion*

AUSSTATTUNG

- *Garraumvolumen 65 Liter*
- *Vollglasinnentür, 2-fach verglast*
- *Metall-Schalterblende*
- *Versenkbare Bedienknebel*
- *Bedienknebel silberfarben*
- *Garraum-Temperatur bis 250 °C*
- *1 Halogen-Lampe im Innenraum*
- *Glatte Seitenwände*
- *Kühlgebläse für gute Schrankentlüftung*

ZUBEHÖR

- *1 Gitterrost*
- *1 Backblech, emailliert*

SONDERZUBEHÖR (GEGEN AUFPREIS)

- *1-fach Teleskop-Auszug SLV 241*
- *2-fach Teleskop-Auszug SLV 242*

TECHNISCHE DATEN UND MASSE

- *Energieeffizienzklasse A[1]*
- *Energieverbrauch nach DIN 0.78 kWh konventionell*
- *Energieverbrauch nach DIN 0.87 kWh Umluft*
- *Länge des Anschlusskabels 90 cm*
- *Gesamtanschlusswert: 2,6 kW*
- *Nischenmaße (HxBxT): 600x560x550 mm*

WPRO-ZUBEHÖR (OPTIONAL)

- *terrabianca Putzstein UNC502, EAN 8015250613858*

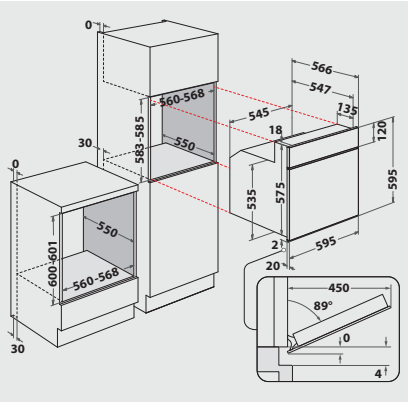

[1] *Energieeffizienzklassen-Spektrum von A+++ bis D*

Technische Daten entnehmen Sie bitte dem EU-Produktdatenblatt, oder fordern Sie diese unter https://docs.whirlpool.eu/?brand=IG an · Liefermöglichkeiten, Änderungen und Irrtümer vorbehalten · Nutzung/Veröffentlichung von Bildern/Texten, auch in anderen Medien, ganz oder teilweise, nur mit Genehmigung des Herausgebers · Stand 08.12.2023